P *Item*	CODICE *Code*	DESCRIZIONE *Designation*
1	ZA91104R	Cartuccia miscelatore D.35 s/distributore CON REGOLAZIONE
2	ZGHI010	Ghiera ferma cartuccia 37 x 1
3	ZCAP034..	Cappuccio sottoleva metallo 37x1
4	ZVIT092	Cartuccia deviatore (2 uscite) Ø32mm
5	ZGHI027	Ghiera per deviatore M37x1,5
6	ZCAP066..	Cappuccio per deviatore
7	ZLEV177..	Leva completa Rock
8	ZMAN138..	Maniglia per cartuccia deviatore x art. 018
9	ZPIA091..	Piastra con guarnizioni per miscelatore incasso (2 uscite)

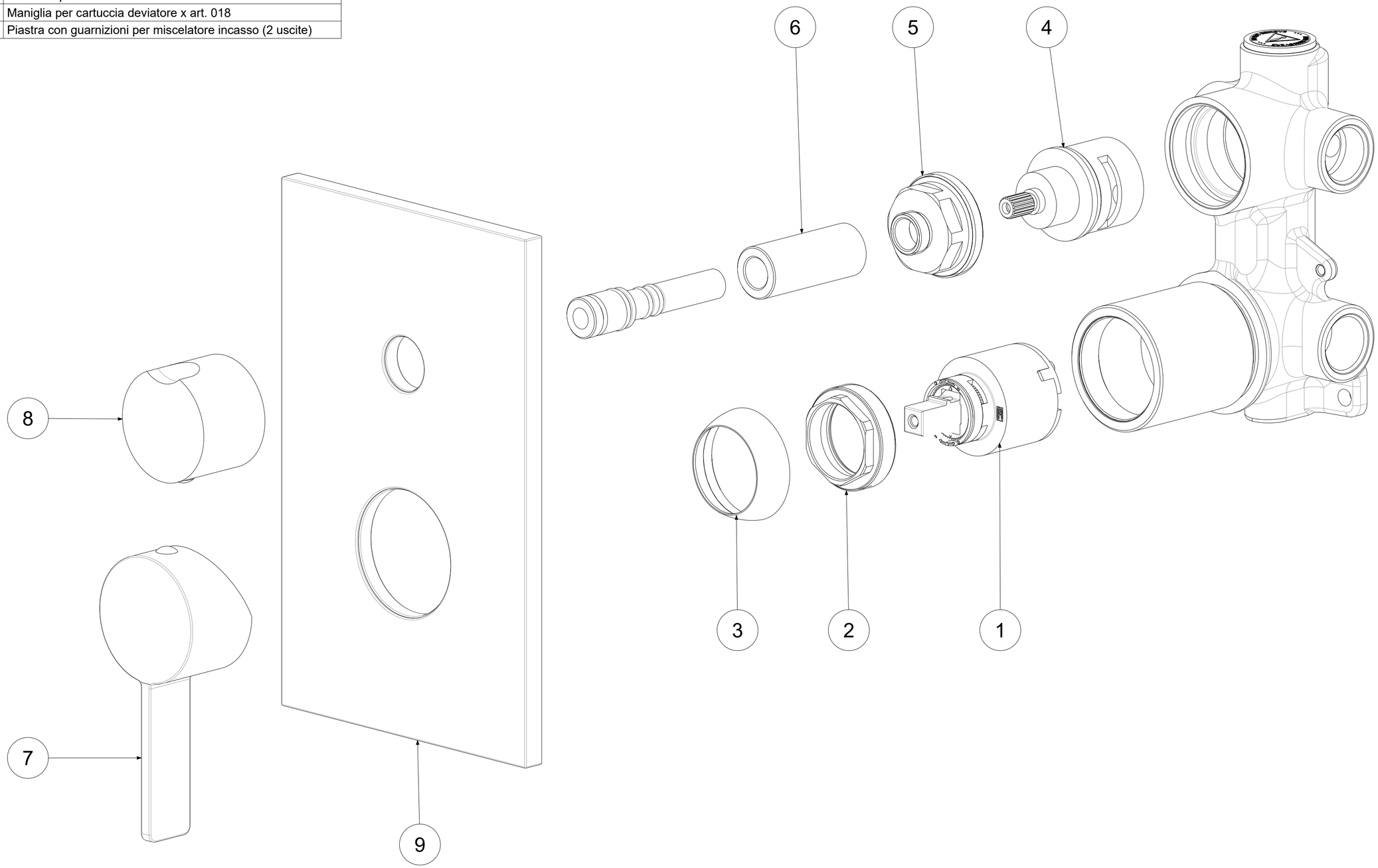

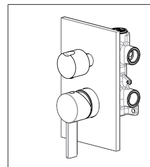

APPROVATO: *Approved:*			A2	SCALA *Scale*	1,000	MATERIALE *Material*	VARI
DISEGNATO: *Design:*	Giampani	27/05/2021		UNITA' *Unit*	mm	SERIE *Range*	ROCK

DESCRIZIONE - *Description:*

Miscelatore incasso con deviatorecon 2 Uscite
Concealed shower mixer with 2 Outlets with diverter cartridge

FOGLIO - *Sheet:*	Ricambio	CODICE - *Part Number:*	**RO018CR**

La Rubinetteria PAFFONI si riserva a termini di legge la proprietà del presentedisegno con divieto di riprodurlo o comunicarlo a terzi senza autorizzazione - *Rubinetteria Paffoni reserves the ownership of this drawing by law with the prohibition of reproducing it or communicating it to third parties without authorization*